GROVE	KUGELGELENK BALL PIVOT	BILDTAFEL PICTORIAL DISPLAY			GMK 4100 BE 504 G 072
		07.08	3145120-ETL #	1/1	

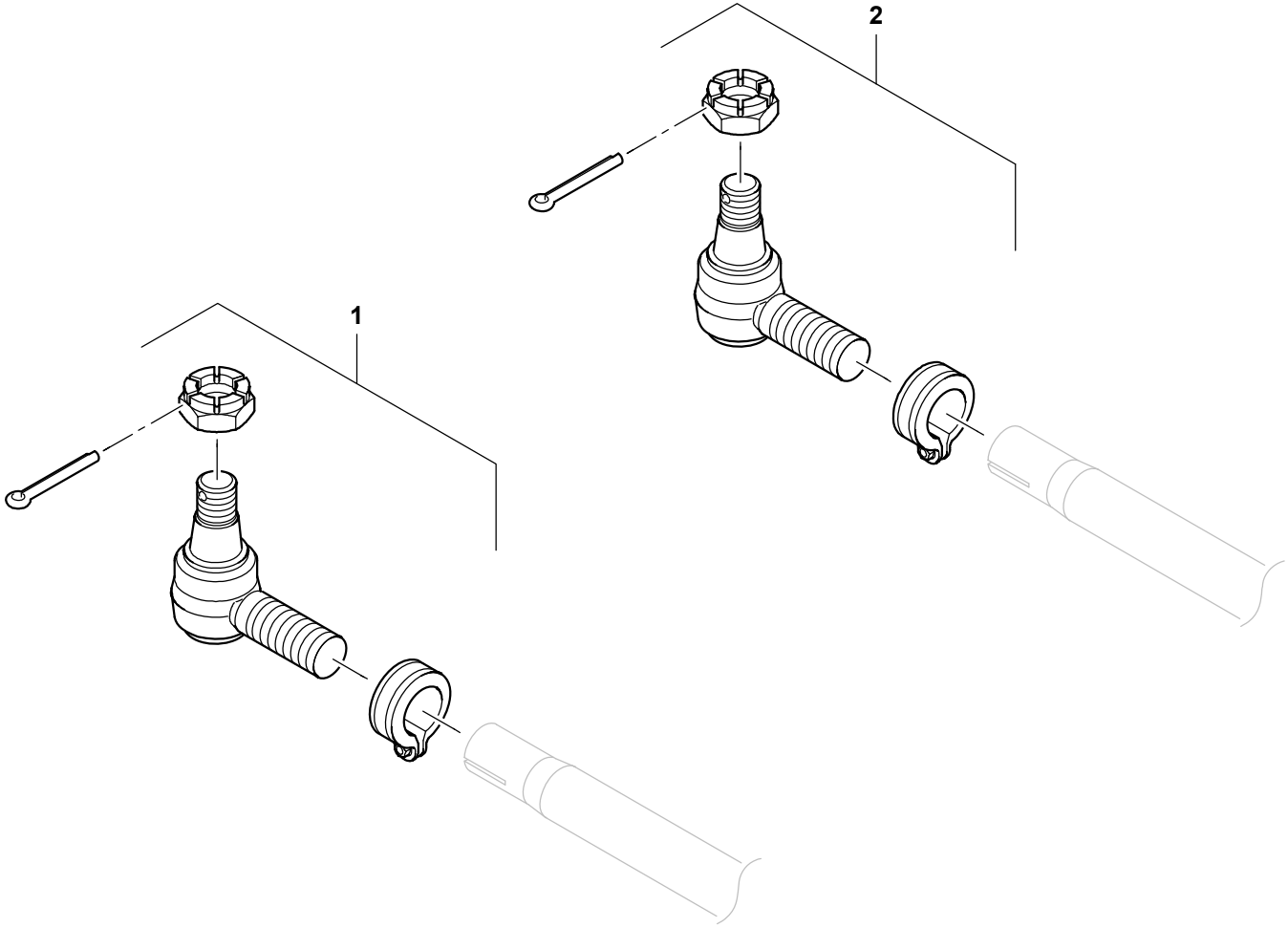

3145120-0-BL01-0708-0000